Lavabos
Lavabi

FR IT **Octobre** Ottobre 2026

TOTO

SOMMAIRE INDICE

2 **TOTO LIFE ANEW**

6 **LAVABOS** LAVABI

8 **TECHNOLOGIES** TECNOLOGIE

12 **LAVABOS** LAVABI
16 **LAVABOS ENCASTRÉS** LAVABI A INCASSO
18 **LAVABOS À POSER** LAVABI DA APPOGGIO
32 **LAVABOS À ENCASTRER** LAVABI DA INCASSO
34 **LAVABOS SOUS PLAN** LAVABI SOTTOPIANO

38 **APERÇU** RIEPILOGO
40 **DONNÉES DE PLANIFICATION** DATI DI PROGETTAZIONE

52 **MENTIONS LÉGALES** NOTE LEGALI

**Des objets du quotidien.
Créés pour un nouveau style de vie.**

Depuis plus de cent ans, TOTO exploite les découvertes de la science et des technologies de pointe pour vous apporter confort et bien-être dans vos espaces de vie les plus importants.

Au-delà de l'esthétique pure ou du simple bien-être, notre objectif est de transformer les rituels quotidiens en expériences enrichissantes. Et de permettre ainsi à chacun d'accéder à un nouveau style de vie.

Sur la base des connaissances actuelles en matière de bien-être et de confort d'utilisation, TOTO développe des technologies qui adaptent de manière ciblée l'utilisation des matériaux et de l'eau à chaque utilisation. Le confort, la détente et une conception efficace du produit occupent une place primordiale dans cette démarche.

**Pour le corps et l'esprit.
Avec la promesse quotidienne d'un lendemain meilleur.**

TOTO

Life Anew

Oggetti della vita quotidiana, pensati per vivere nuove sensazioni.

Da più di un secolo TOTO sfrutta scoperte scientifiche e tecnologie all'avanguardia per portare comfort e benessere nei momenti più importanti della vita quotidiana.

Al di là di meri canoni estetici o del benessere fine a sé stesso, l'obiettivo dichiarato della nostra azienda è trasformare semplici rituali in esperienze che arricchiscono la vita quotidiana e permettono a tutti di vivere nuove sensazioni.

Sulla base delle conoscenze attuali in materia di benessere e comfort d'uso, TOTO sviluppa tecnologie che consentono di adattare in modo mirato l'impiego di materiali e acqua alle specifiche esigenze di ciascuna applicazione. Comfort, relax e un design del prodotto efficiente sono al centro di questo approccio.

A favore del giusto equilibrio fisico e spirituale, con la promessa di un futuro migliore.

De l'hygiène quotidienne au bien-être quotidien

Les produits sanitaires de TOTO jouent un rôle important dans la vie de millions de personnes dans le monde.

Le confort et la facilité d'un nettoyage hygiénique quotidien avec de l'eau procurent une profonde sensation de bien-être.

L'excellence de notre savoir-faire artisanal est une garantie de fiabilité et d'efficacité.

Un design élégant et des fonctions adaptées aux besoins individuels favorisent la détente du corps et de l'esprit.

Des technologies et des matériaux innovants favorisent le respect des règles d'hygiène et permettent une utilisation de l'eau efficace et adaptée aux besoins.

Les WASHLET®, toilettes, lavabos, baignoires et la robinetterie de TOTO apportent harmonie et bien-être dans la vie de tous les jours.

L'igiene da cui scaturisce ogni giorno una nuova sensazione di benessere.

I prodotti TOTO giocano un ruolo importante nella vita di milioni di persone in tutto il mondo.

Il comfort e la facilità con cui si compiono i gesti quotidiani dell'igiene personale con l'acqua riempiono la vita con una profonda sensazione di benessere.

L'eccellente abilità artigianale alla base dei prodotti garantisce affidabilità ed efficacia.

Un design accattivante e funzionalità su misura per ogni esigenza individuale favoriscono il relax del corpo e dello spirito.

Tecnologie e materiali innovativi contribuiscono a condizioni igieniche adeguate e consentono un utilizzo dell'acqua commisurato alle esigenze.

Giorno dopo giorno i WASHLET®, i vasi sanitari, i lavabi, le vasche da bagno e i rubinetti di TOTO generano un'atmosfera di armonia e donano benessere.

HYGIÈNE
PULIZIA
DESIGN
DESIGN
BIEN-ÊTRE
WELLNESS
EFFICACITÉ
EFFICIENZA
CONFORT
COMFORT

Lavabos
Lavabi

Le bien-être, c'est aussi l'élégance du design. Les lignes modernes et sobres des lavabos TOTO transforment chaque salle de bain en un spa privé. Aménagez votre espace bien-être personnel avec des surfaces et des matériaux originaux et de haute qualité.

Anche un design accattivante è sinonimo di benessere. Il linguaggio formale moderno e le linee pulite dei lavabi TOTO trasformano qualsiasi bagno in una zona spa privata. I rivestimenti unici nel loro genere e i materiali pregiati che li caratterizzano permettono di fare del bagno un'oasi di benessere.

CEFIONTECT

Émail spécial hygiénique

La speciale finitura smaltata igienica

CEFIONTECT est un émail ultra lisse. La structure microscopique de sa surface empêche même les particules de saleté les plus petites de se déposer. Particulièrement résistant, l'émail CEFIONTECT contribue à préserver durablement beauté et propreté.
CEFIONTECT è una speciale finitura smaltata perfettamente liscia che riveste il lavabo. La struttura microscopica di questa superficie impedisce praticamente allo sporco di aderire e depositarsi, anche alle particelle più piccole. Lo smalto CEFIONTECT è particolarmente resistente e contribuisce a preservare nel tempo la bellezza e la pulizia.

Émail ultra lisse
Finitura smaltata perfettamente liscia

Sans CEFIONTECT
Senza CEFIONTECT

CEFIONTECT

À œil nu, la céramique conventionnelle paraît toujours parfaitement lisse. Au microscope électronique, on reconnaît toutefois des aspérités dans lesquelles la saleté, les moisissures et les bactéries peuvent se loger. L'émail spécial CEFIONTECT est si lisse que les dépôts peuvent difficilement adhérer.
Ad occhio nudo le superfici in ceramica convenzionali appaiono perfettamente lisce. Osservate al microscopio si individuano tuttavia asperità che facilitano il deposito di sporco, muffe e batteri. La superfcie assolutamente liscia della speciale finitura smaltata CEFIONTECT contrasta invece più efficacemente il deposito di residui.

Un nettoyage vraiment aisé
Per una pulizia facile

Contrairement à d'autres surfaces céramiques, notre émail CEFIONTECT peut être nettoyé avec des chiffons à microfibres. Il est apposé avant la cuisson et se distingue par sa sa résistance.
Diversamente da altre superfici ceramiche, la speciale finitura smaltata CEFIONTECT si può pulire senza problemi con un panno in microfibra. Lo smalto si applica sulla ceramica prima della cottura, un procedimento che aumenta la resistenza del materiale.

CEFIONTECT est hydrophile
CEFIONTECT è un materiale idrofilo

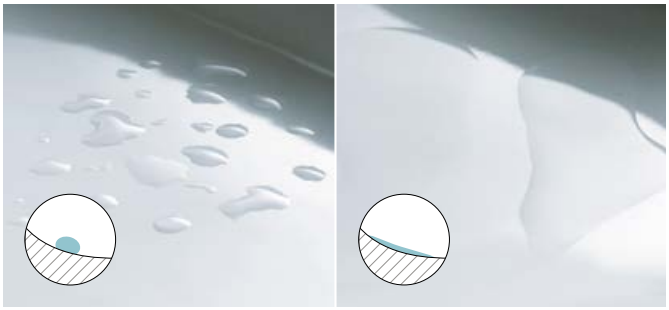

Hydrophobe
Idrofobo

Hydrophile
Idrofilo

Hydrophile signifie qu'un matériau a de fortes propriétés interactives avec l'eau. Pour l'émail CEFIONTECT, cela signifie que l'eau se répand tout simplement sur la surface, de sorte que la saleté se rince facilement.
I materiali idrofili sono materiali in grado di generare un'interazione attiva con l'acqua. Nel caso dello rivestimento in CEFIONTECT ciò significa che l'acqua che bagna e scorre sulla superficie è in grado di eliminare lo sporco che vi si è depositato.

Qu'est-ce qui rend CEFIONTECT aussi résistant ?
Da cosa dipende la grande resistenza di CEFIONTECT?

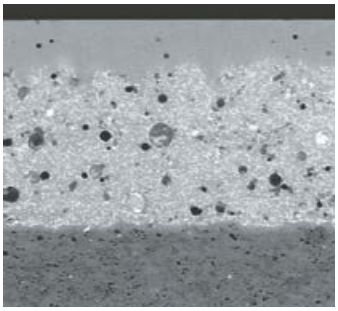

Micrographie WC CEFIONTECT * 1 µm = 0,001 mm
Micrografia di un vaso CEFIONTECT * 1 µm = 0.001 mm

Des couches de verre sont cuites sur l'émail courant. Par ce procédé, CEFIONTECT devient un matériau extrêmement résistant.
Sul normale strato di smalto si applica un rivestimento vitreo in più strati, che garantisce la particolare resistenza di CEFIONTECT.

LINEARCERAM

Design filiforme grâce à une céramique extra plate offrant une grande stabilité du matériau

Design raffinato grazie alla ceramica dalle pareti sottili e dall'elevata stabilità del materiale.

LINEARCERAM permet d'obtenir la même stabilité du matériau tout en réduisant sa quantité. Combinées à l'émail spécial CEFIONTECT, les céramiques à parois minces allient le minimalisme au niveau de qualité caractéristique de TOTO.

LINEARCERAM consente di ottenere la stessa stabilità del materiale riducendone al contempo la quantità. Grazie a questo materiale, e alla speciale finitura smaltata CEFIONTECT, i sanitari dalle sottili pareti in ceramica fondono un design minimalista e la collaudata qualità TOTO.

Lavabos sobres, mais pas banals.

Lavabi – linee essenziali, ma mai banali.

Lavabos CF

Lignes claires, sobriété et fonctionnalité caractérisent les lavabos de TOTO. Comme tous les produits céramiques du fabricant, ils sont traités avec l'émail résistant CEFIONTECT qui empêche la saleté de se déposer. Grâce à leur design sobre, les lavabos peuvent être combinés à d'autres produits TOTO. Les lavabos sont disponibles dans les largeurs 650 mm et 850 mm.

Lavabi CF

Profilo ben delineato, linguaggio formale lineare e funzionalità: questi sono i segni distintivi dei lavabi TOTO. Come per tutti i sanitari TOTO anche la superficie ceramica dei lavabi è rivestita in CEFIONTECT, la finitura smaltata resistente e duratura che ostacola l'aderenza dello sporco. Il design essenziale permette di abbinare tutti i lavabi ad altri prodotti TOTO. I lavabi sono disponibili in due misure, con larghezza di 650 mm o di 850 mm.

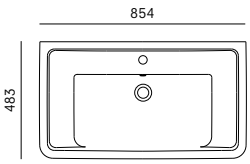

LW137Y

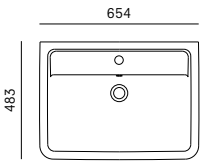

LW136Y

Lavabo CS

TOTO propose le lavabo CS en deux dimensions : 500 et 600 mm. Ce lavabo peut également être combiné avec des meubles. D'un design sobre et élégant, il s'intègre dans chaque salle de bain.

Lavabo CS

TOTO propone il lavabo CS in due differenti versioni, una di 500 mm l'altra di 600 mm. In alternativa questo lavabo può essere abbinato ad un mobile porta lavabo. Grazie al design pulito ed essenziale, questo lavabo può arredare ogni tipo di bagno.

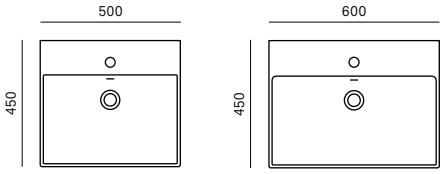

LW1215CKE LW1216CKE

Des lavabos encastrés pour des salles de bain confortables.

Lavabi a incasso: il bagno si fa abitare.

Lavabos encastrés LF

La tendance est aux salles de bain de plus en plus confortables qui combinent les lavabos à poser avec de nouveaux matériaux, créant ainsi des styles variés. Les lavabos à poser de TOTO mettent en valeur chaque salle de bain, avec des modèles allant du naturel en tons boisés sombres au style industriel avec des surfaces brillantes.

Lavabo a incasso LF

Abbinati a materiali innovativi, i lavabi a incasso permettono di realizzare soluzioni d'arredo polivalenti e creare bagni accoglienti che fanno tendenza. I lavabi a incasso TOTO realizzati a scelta con i materiali più diversi – da quelli naturali e caldi dai toni legno scuri ai materiali industriali di stampo purista – valorizzano e completano qualsiasi stile.

DESIGN AWARD 2018

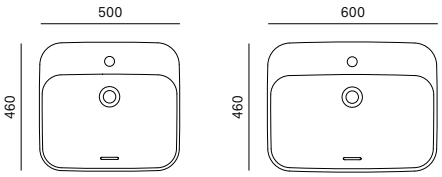

L5615CE L5616CE

Lavabos à poser, la forme moderne du lavabo.

Lavabi da appoggio – il lavabo in chiave moderna.

NEOREST® lavabos à poser

Les lavabos NEOREST® séduisent par la sobriété de leurs lignes. Le cache-bonde crée une surface homogène. Le trop-plein est recouvert d'un élégant cache chromé.

NEOREST® lavabi da appoggio

I lavabi NEOREST® di TOTO colpiscono con un chiaro linguaggio formale. Lo scarico mascherato rende la superficie omogenea e lineare. Il troppo-pieno è rifinito con un'elegante copertura cromata.

DESIGN AWARD 2018

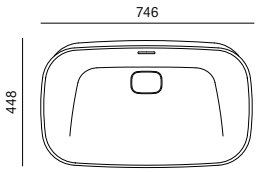

LW3717HY

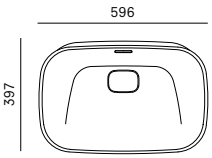

LW3716HY

HADID

Lavabo à poser CE

Pour le lavabo à poser CE, TOTO a utilisé le nouveau matériau composite Galalato. Ce matériau a l'aspect d'une céramique matte. Ce lavabo existe en deux formes, ovale et rectangulaire. Le design extra plat apporte une touche de modernité.

Lavabo da appoggio CE

Per il lavabo da appoggio CE è stato impiegato un materiale composito di nuova evoluzione, il Galalato. A prima vista, questo materiale innovativo sembra ceramica con finitura mat. I lavabi CE sono disponibili in due varianti, una ovale e l'altra rettangolare. Entrambi i modelli colpiscono per design filigranato e moderno.

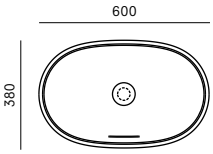

PJS05WEE#MW

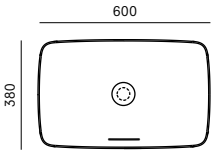

PJS06WEE#MW

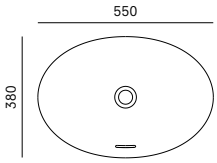

L1705E

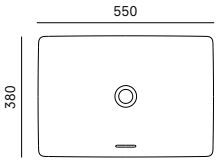

L1735E

Lavabo à poser WU

Les lignes incurvées du lavabo à poser WU facilitent le nettoyage. Le design est particulièrement épuré, avec un trop-plein placé du côté de l'utilisateur, ce qui le rend invisible pour lui. Que ce soit dans sa variante ronde ou rectangulaire, cette forme spéciale offre un espace généreux pour laver les mains ou le visage.

Lavabo da appoggio WU

Le linee morbide del lavabo da appoggio WU ne agevolano notevolmente la pulizia. Il design particolarmente pulito è sottolineato dall'invisibilità a prima vista del troppopieno, integrato nella parte anteriore del lavabo e quindi mascherato. Sia nella versione arrotondata sia in quella squadrata la forma è studiata ad hoc per offrire un ampio spazio per lavare comodamente viso e mani.

Lavabos à poser CS

Le lavabo à poser CS est également disponible dans les dimensions 500–600 mm. Grâce à la sobriété de ses lignes et à ses lignes rectangulaires, ce lavabo convient à tous les styles de salle de bain.

Lavabo da appoggio CS

Del lavabo CS è disponibile anche un modello da appoggio con larghezza 500–600 mm. Grazie all'estetica discreta e alle linee squadrate questo lavabo da appoggio può completare qualsiasi bagno e qualsiasi stile d'arredo.

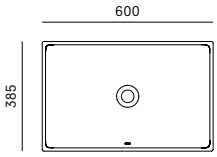

LW1716WH

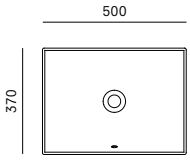

LW1715WH

Lave-mains à poser CS

Avec ce lave-mains à poser CS pour les toilettes secondaires, TOTO propose une solution esthétique pour les espaces difficiles à aménager. Le lave-mains est disponible en 400 mm de long, avec ou sans trou pour le robinet.

Lavamani da appoggio CS

Il lavamani da appoggio CS per il bagno degli ospiti è la proposta di TOTO per arredare con gusto anche gli spazi architettonicamente più difficili. Il lavamani, largo 400 mm, è disponibile con e senza foro per rubinetto.

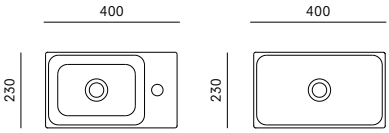

LW1634WH LW1734WH

GOLD AWARD 2017

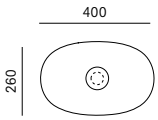

L4724E#XW

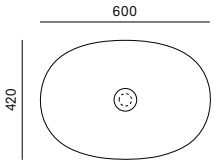

L4706E#XW
L4706E#MW (blanc mat/bianco opaco)
L4706E#MBL (noir mat/nero opaco)

Lavabo à poser TL

Les lavabos à parois minces sont très tendance. La caractéristique de ces lavabos est leur design filiforme et épuré. TOTO a développé le matériau LINEARCERAM qui garantit une grande stabilité tout spécialement pour ces lavabos.

Lavabo da appoggio TL

Il trend più recente sono i lavabi con pareti sottili, il cui segno distintivo è un design filigranato dalle linee pulite. LINEACERAM è un materiale con un'elevata stabilità, appositamente sviluppato da TOTO per questo tipo di lavabi.

Une sensation d’un luxe discret

Le lavabo TL 600 mm est également disponible dans les teintes blanc mat et noir mat. La surface mate dégage un luxe discret, réduit les reflets et confère à l’espace une élégance douce et apaisante. La céramique extra plate permet un design filiforme tout en offrant une grande stabilité du matériau.

Una sensazione di lusso discreto

Il lavabo da appoggio TL 600mm è proposto anche nelle versioni bianco opaco e nero opaco. La superficie opaca trasmette una sensazione di lusso discreto, riduce i riflessi e dona all’ambiente una pacata e rilassante eleganza. La ceramica dalle pareti sottili consente un design raffinato, mantenendo al contempo un’elevata stabilità del materiale.

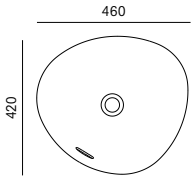

L4704E
L4704E#MW (blanc mat / bianco opaco)
L4704E#MBL (noir mat / nero opaco)

Lavabo à poser TA

Le lavabo à poser TA incarne la symbiose du design haut de gamme et de la propreté. La forme asymétrique confère à ce lavabo à poser des lignes douces et souples. Composée du matériau LINEARCERAM développé par TOTO, la céramique est deux fois plus mince qu'une céramique normale, tout en étant deux fois plus résistante.

Dans la nouvelle collection, cette icône du design parmi nos lavabos a été revisitée. L'élégante teinte blanc mat et l'extraordinaire noir mat soulignent le raffinement de la forme asymétrique et font de ce lavabo un élément phare de l'équipement de la salle de bain.

Lavabo da appoggio TA

Il lavabo da appoggio TA è frutto della riuscita simbiosi fra design d'eccezione e pulizia ai massimi livelli. Grazie all'asimmetria della forma, questo lavabo da appoggio sorprende con una linea morbida e sinuosa. Il lavabo è realizzato in LINEARCERAM, un materiale con uno spessore pari alla metà di una ceramica comune, ma con resistenza molto superiore, messo a punto da TOTO.

Nella versione più attuale, il lavabo da appoggio TA – autentica icona del design all'interno della nostra collezione di lavabi – offre opportunità di espressione inedite. Un pregiato bianco opaco e un insolito nero opaco contribuiscono a sottolineare l'eleganza della forma asimmetrica, rendendo il lavabo un punto d'attrazione che valorizza l'estetica d'insieme del bagno.

DESIGN AWARD 2018

Lavabos à poser LF

Les lavabos à poser LF sont combinables avec les meubles les plus divers et mettent en valeur l'aménagement de votre salle de bain. Comme tous les lavabos de TOTO, ils sont traités avec l'émail spécial CEFIONTECT qui empêche la saleté de se déposer. Ainsi, elles restent propres plus longtemps.

Lavabi da appoggio LF

I lavabi da appoggio LF, abbinabili a piacere a diversi sottopiani, sottolineano sempre lo stile del vostro bagno. Come per tutti i lavabi TOTO, anche la superficie dei lavabi da appoggio è rifinita in CEFIONTECT, la speciale finitura smaltata che contrasta l'aderire dello sporco garantendo una pulizia più duratura.

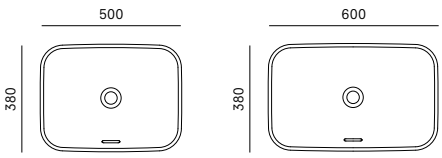

L5715E L5716E

Lavabo à poser TR

Le lavabo TR séduit lui aussi par ses lignes épurées et son design minimaliste. Le matériau LINEARCERAM développé par TOTO lui confère une forme élégante et sobre.

Lavabo da appoggio TR

Anche il lavabo TR colpisce con un linguaggio formale chiaro e un'estetica minimalista. Le linee sobrie e discrete del lavabo sono frutto dello speciale materiale LINEACERAM sviluppato da TOTO.

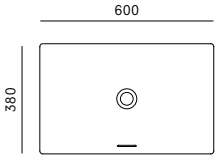

L4716RE

DESIGN AWARD 2017

LW762Y

Lavabos à encastrer pour salles de bain haut de gamme.

Lavabi da incasso per soluzioni d’arredo raffinate.

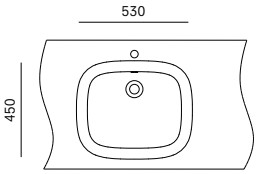

LW763Y

Lavabos à encastrer

Les lavabos encastrés de TOTO comblent toutes les exigences en matière de design. Élégants, ils se combinent avec les matériaux les plus divers.

Lavabi da incasso

I lavabi da incasso TOTO soddisfano ogni esigenza d'arredo, si possono abbinare ai materiali più svariati e si prestano quindi a realizzare soluzioni di design integrato.

Lavabos sous plan : des surfaces homogènes, pas seulement pour les toilettes publiques.

Lavabi sottopiano, superfici omogenee perfette non solo per ambienti pubblici.

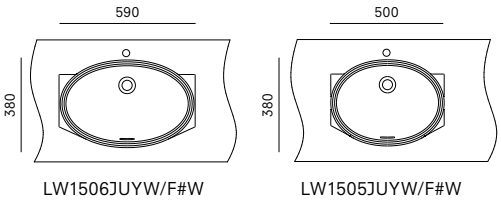

Lavabo sous plan WU, ovale

Les lavabos sous plan WU de TOTO sont la solution universelle idéale pour tous les types de salle de bain, car grâce aux matériaux utilisés, ils sont facilement combinables et remplissent leur fonction de manière discrète. Les modèles ovales sont disponibles dans une longueur de 500 mm et 600 mm.

Lavabo sottopiano WU, ovale

I lavabi sottopiano WU di TOTO sono la soluzione universale ideale per qualsiasi tipo di bagno, perché permettono svariati abbinamenti con i materiali scelti e svolgono la loro funzione inserendosi discretamente nell'arredamento generale. I lavabi sottopiano WU con forma ovale sono disponibili nelle larghezze 500 mm o 600 mm.

Lavabo sous plan WU, rectangulaire

La version rectangulaire du lavabo sous plan WU de TOTO séduit elle aussi par la combinaison des lignes épurées et de la fonctionnalité. Ce modèle est revêtu de l'émail CEFIONTECT et il peut s'associer aux matériaux les plus divers. Les lavabos sous plan rectangulaires existent dans les dimensions 500 mm et 600 mm.

Lavabo sottopiano WU, rettangolare

Anche la versione rettangolare del lavabo sottopiano WU di TOTO convince grazie all'abbinamento vincente fra linguaggio formale chiaro e funzionalità. Questo permette di abbinarlo ai materiali più diversi, mentre la finitura smaltata CEFIONTECT lo rende molto resistente. I lavabi sottopiano WU rettangolari sono disponibili in due varianti, una da 600 mm e l'altra da 500 mm.

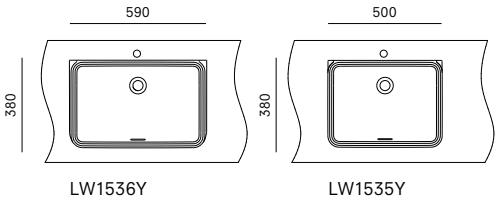

LAVABOS LAVABI

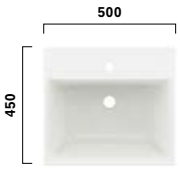

LW1215CKE
Lavabo CS rectangle, 500 mm, percé un trou, avec trop-plein
Lavabo CS rettangolare 500 mm, con foro per rubinetto e troppopieno

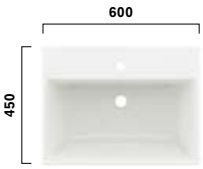

LW1216CKE
Lavabo CS rectangle, 600 mm, percé un trou, avec trop-plein
Lavabo CS rettangolare 600 mm, con foro per rubinetto e troppopieno

LW136Y
Lavabo CF 650 mm, percé un trou, avec trop-plein
Lavabo CF 650 mm, con foro per rubinetto e troppopieno

LW137Y
Lavabo CF 850 mm, percé un trou, avec trop-plein
Lavabo CF 850 mm, con foro per rubinetto e troppopieno

LAVABOS ENCASTRÉS LAVABI A INCASSO

L5615CE
Lavabo encastré LF, 500 mm, percé un trou, avec trop-plein
Lavabo a incasso LF 500 mm con foro per rubinetto e troppopieno

L5616CE
Lavabo encastré LF, 600 mm, percé un trou, avec trop-plein
Lavabo a incasso LF 600 mm con foro per rubinetto e troppopieno

VASQUES À ENCASTRER LAVABI DA INCASSO

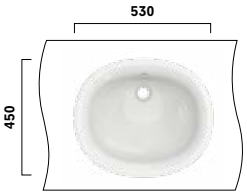

LW762Y
Vasque à encastrer, ovale 530 mm, sans trou, avec trop-plein
Lavabo da incasso, rotondo 530 mm, senza foro per rubinetto, con troppopieno

LW763Y
Vasque à encastrer, rectangulaire 530 mm, sans trou, avec trop-plein
Lavabo da incasso, rettangolare 530 mm senza foro per rubinetto, con troppopieno

VASQUES SOUS PLAN LAVABI SOTTOPIANO

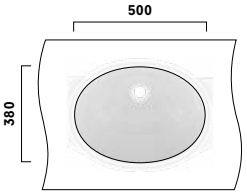

LW1505JUYW/F#W
Vasque sous plan WU, ovale 500 mm, sans trou, avec trop-plein
Lavabo sottopiano WU, rotondo 500 mm, senza foro per rubinetto, con troppopieno

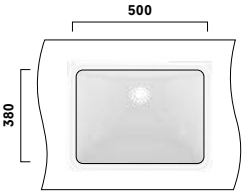

LW1535Y
Vasque sous plan WU, rectangle 500 mm, sans trou, avec trop-plein
Lavabo sottopiano WU, rettangolare 500 mm, senza foro per rubinetto, con troppopieno

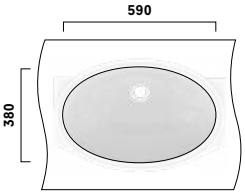

LW1506JUYW/F#W
Vasque sous plan WU, ovale 600 mm, sans trou, avec trop-plein
Lavabo sottopiano WU, rotondo 600 mm, senza foro per rubinetto, con troppopieno

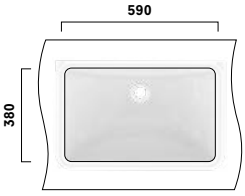

LW1536Y
Vasque sous plan WU, rectangle 600 mm, sans trou, avec trop-plein
Lavabo sottopiano WU, rettangolare 600 mm, senza foro per rubinetto, con troppopieno

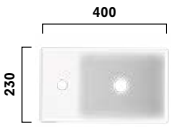

LW1634WH
Lave-mains CS, rectangle 400 mm, percé un trou, sans trop-plein
Lavamani da appoggio CS, rettangolare 400 mm, con foro per rubinetto e senza troppopieno

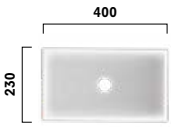

LW1734WH
Lave-mains CS, rectangle 400 mm, sans trou, sans trop-plein
Lavamani da appoggio CS, rettangolare 400 mm, senza foro per rubinetto e senza troppopieno

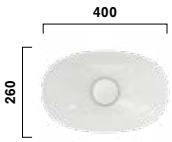

L4724E#XW
Lavabo TL, rond, 400 mm, sans trou, sans trop-plein, avec écoulement libre
Lavabo TL, rotondo, 400 mm, senza foro per rubinetto, senza troppopieno, con piletta

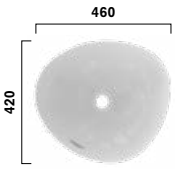

L4704E
Lavabo TA, asymétrique 460 mm, sans trou, avec trop-plein
Lavabo TA asimmetrico 460 mm, senza foro per rubinetto, con troppopieno

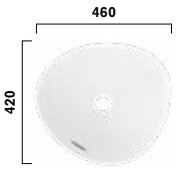

L4704E#MW
Lavabo TA, asymétrique, blanc mat, 460 mm, sans trou, avec trop-plein
Lavabo TA asimmetrico, bianco opaco, 460 mm, senza foro per rubinetto, con troppopieno

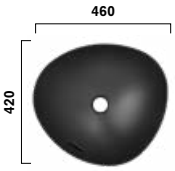

L4704E#MBL
Lavabo TA, asymétrique, noir mat, 460 mm, sans trou, avec trop-plein
Lavabo TA asimmetrico, nero opaco, 460 mm, senza foro per rubinetto, con troppopieno

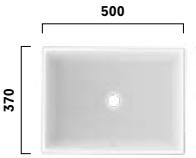

LW1715WH
Lavabo CS, rectangle, 500 mm, sans trou, avec trop-plein
Lavabo CS, rettangolare 500 mm, senza foro per rubinetto, con troppopieno

L5715E
Vasque LF 500 mm sans trou, avec trop-plein
Lavabo da appoggio LF 500 mm senza foro per rubinetto, con troppopieno

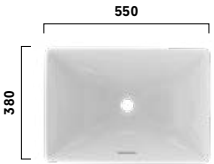

L1735E
Lavabo WU rectangle, 600 mm, sans trou, avec trop-plein
Lavabo WU rettangolare 600 mm, senza foro per rubinetto, con troppopieno

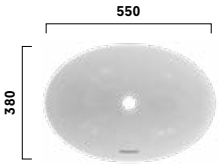

L1705E
Lavabo WU rond 550 mm, sans trou, avec trop-plein
Lavabo WU rotondo 550 mm, senza foro per rubinetto, con troppopieno

LW3716HY
NEOREST® vasque 600 mm sans trou, avec trop-plein et cache argenté
NEOREST® lavabo da appoggio 600 mm, senza foro per rubinetto, con troppopieno e copri-troppopieno argentato

L5716E
Vasque LF 600 mm, sans trou, avec trop-plein
Lavabo da appoggio LF 600 mm, senza foro per rubinetto, con troppopieno

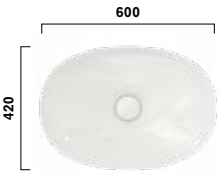

L4706E#XW
Vasque TL rond 600 mm sans trou, sans trop-plein, avec écoulement libre
Lavabo TL rotondo 600 mm, senza foro per rubinetto, senza troppopieno, con piletta

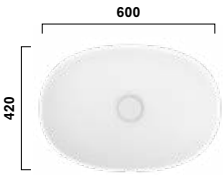

L4706E#MW
Vasque TL, rond, blanc mat, 600 mm, sans trou, sans trop-plein, avec écoulement libre
Lavabo TL, rotondo, bianco opaco, 600 mm, senza foro per rubinetto, senza troppopieno, con piletta

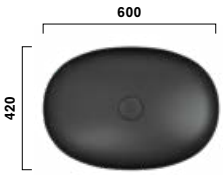

L4706E#MBL
Vasque TL, rond, noir mat, 600 mm, sans trou, sans trop-plein, avec écoulement libre
Lavabo TL, rotondo, nero opaco, 600 mm, senza foro per rubinetto, senza troppopieno, con piletta

PJS05#MW
Vasque CE rond 600 mm sans trou, avec trop-plein
Lavabo CE rotondo 600 mm senza foro per rubinetto, con troppopieno, con piletta

PJS06#MW
Vasque CE rectangle, 600 mm sans trou, avec trop-plein, avec écoulement libre
Lavabo CE rettangolare 600 mm, senza foro per rubinetto, con troppopieno, con piletta

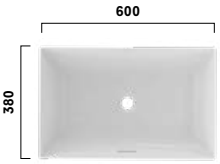

L4716RE
Vasque TR 600 mm, sans trou, avec trop-plein, avec écoulement libre
Lavabo da appoggio TR 600 mm, senza foro per rubinetto, con troppopieno, con piletta

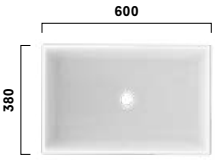

LW1716WH
Lavabo CS, rectangle, 600 mm, sans trou, avec trop-plein
Lavabo CS, rettangolare 600 mm, senza foro per rubinetto, con troppopieno

LW3717HY
NEOREST® vasque 750 mm sans trou, avec trop-plein et cache argenté
NEOREST® lavabo da appoggio 750 mm, senza foro per rubinetto, con troppopieno e copri-troppopieno argentato

Données de planification
Dati di progettazione

LAVABOS

LAVABI

Lavabo CS, rectangle 500 mm, monotrou, avec trop-plein
Lavabo CS, rettangolare 500 mm, con foro per rubinetto e troppopieno

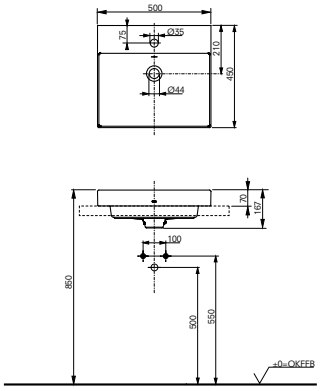

Technologies Tecnologie

L×P×H L×P×A (mm)
500×450×167

Matériel Materiale
Céramique ceramica

Couleur Colore
Blanc bianco

Article Codice
LW1215CKE

Lavabo CS, rectangle 600 mm, monotrou, avec trop-plein
Lavabo CS, rettangolare 600 mm, con foro per rubinetto e troppopieno

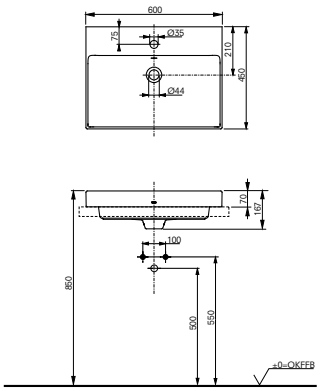

Technologies Tecnologie

L×P×H L×P×A (mm)
600×450×167

Matériel Materiale
Céramique ceramica

Couleur Colore
Blanc bianco

Article Codice
LW1216CKE

Lavabo CF 650 mm, monotrou, avec trop-plein
Lavabo CF 650 mm, con foro per rubinetto e troppopieno

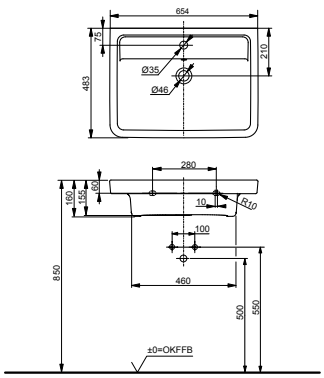

Technologies Tecnologie

L×P×H L×P×A (mm)
654×483×160

Matériel Materiale
Céramique ceramica

Couleur Colore
Blanc bianco

Article Codice
LW136Y

- **combinable avec Demi-colonne CF LW136HFY**
- abbinabile al Semicolonna CF LW136HFY

LAVABOS ENCASTRÉS

LAVABI A INCASSO

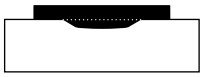

Lavabo CF
850 mm, monotrou, avec trop-plein
Lavabo CF
850 mm, con foro per rubinetto e troppopieno

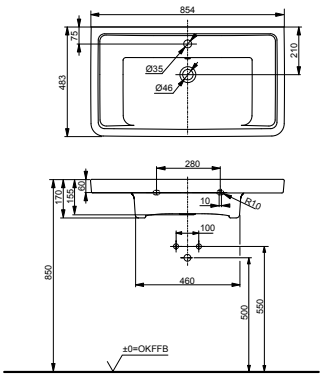

Technologies Tecnologie

L×P×H L×P×A (mm)
854×483×170

Matériel Materiale
Céramique ceramica

Couleur Colore
Blanc bianco

Article Codice
LW137Y

- **combinable avec Demi-colonne CF LW136HFY**
- abbinabile al Semicolonna CF LW136HFY

Lavabo encastré LF
500 mm, monotrou, avec trop-plein
Lavabo a incasso LF
500 mm, con foro per rubinetto e troppopieno

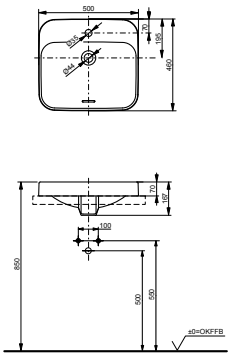

Technologies Tecnologie

L×P×H L×P×A (mm)
500×460×167

Matériel Materiale
Céramique ceramica

Couleur Colore
Blanc bianco

Article Codice
L5615CE

Lavabo encastré LF
600 mm, monotrou, avec trop-plein
Lavabo a incasso LF
600 mm, con foro per rubinetto e troppopieno

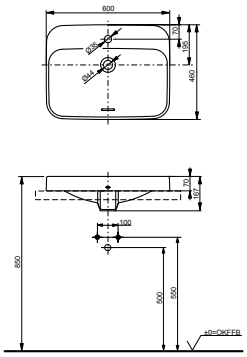

Technologies Tecnologie

L×P×H L×P×A (mm)
600×460×167

Matériel Materiale
Céramique ceramica

Couleur Colore
Blanc bianco

Article Codice
L5616CE

LAVABOS À POSER

LAVABI DA APPOGGIO

Lave-mains CS, rectangle 400 mm, monotrou, sans trop-plein
Lavamani da appoggio CS, rettangolare, 400 mm, con foro per rubinetto e senza troppo pieno

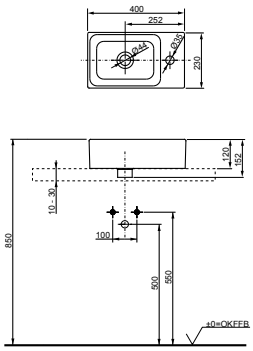

Technologies Tecnologie

L × P × H L × P × A (mm)
400 × 230 × 152

Matériel Materiale
Céramique ceramica

Couleur Colore
Blanc bianco

Article Codice
LW1634WH

Lave-mains CS, rectangle 400 mm, monotrou, sans trop-plein
Lavamani da appoggio CS, rettangolare, 400 mm, senza foro per rubinetto e senza troppo pieno

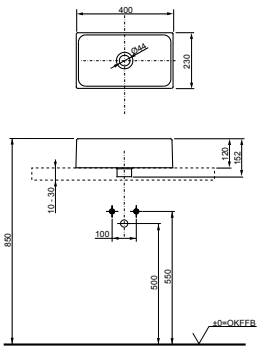

Technologies Tecnologie

L × P × H L × P × A (mm)
400 × 230 × 152

Matériel Materiale
Céramique ceramica

Couleur Colore
Blanc bianco

Article Codice
LW1734WH

Lavabo TL, rond, 400 mm, sans trou, sans trop-plein, avec écoulement libre
Lavabo TL, rotondo, 400 mm, senza foro per rubinetto, senza troppopieno, con piletta

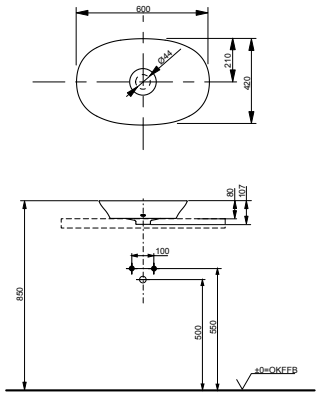

Technologies Tecnologie

L × P × H L × P × A (mm)
400 × 260 × 107

Matériel Materiale
Linearceram

Couleur Colore
Blanc bianco

Article Codice
L4724E#XW

Lavabo TA, asymétrique 465 mm, sans trou, avec trop-plein
Lavabo TA, asimmetrico 465 mm, senza foro per rubinetto, con troppopieno

Lavabo TA, asymétrique, blanc mat, 465 mm, sans trou, avec trop-plein
Lavabo TA, asimmetrico, bianco opaco, 465 mm, senza foro per rubinetto, con troppopieno

Lavabo TA, asymétrique, noir mat, 465 mm, sans trou, avec trop-plein
Lavabo TA, asimmetrico, nero opaco, 465 mm, senza foro per rubinetto, con troppopieno

Lavabo CS, rectangle 500 mm, sans trou, avec trop-plein
Lavabo CS, rettangolare 500 mm, senza foro per rubinetto, con troppopieno

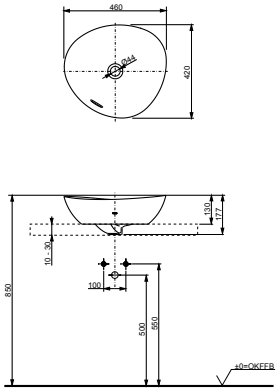

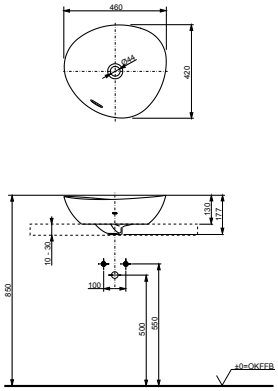

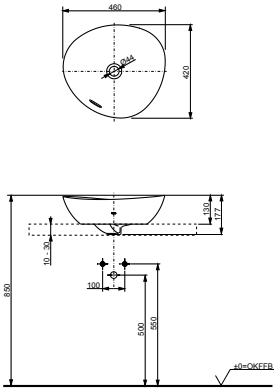

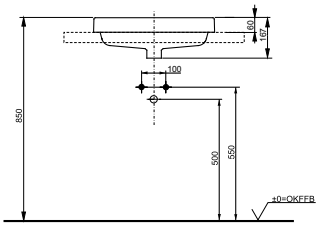

Technologies Tecnologie

L × P × H L × P × A (mm)
460 × 420 × 177

Matériel Materiale
Linearceram

Couleur Colore
Blanc bianco

Article Codice
L4704E

- **à combiner avec Bonde avec tirette et trop plein VM5D417**
- accessori necessari: Piletta con asta e troppopieno VM5D417

Technologies Tecnologie

L × P × H L × P × A (mm)
460 × 420 × 177

Matériel Materiale
Linearceram

Couleur Colore
Blanc mat Bianco opaco

Article Codice
L4704E#MW

- **à combiner avec Bonde avec tirette et trop plein VM5D417#MW**
- accessori necessari: Piletta con asta e troppopieno VM5D417#MW

Technologies Tecnologie

L × P × H L × P × A (mm)
460 × 420 × 177

Matériel Materiale
Linearceram

Couleur Colore
Noir mat Nero opaco

Article Codice
L4704E#MBL

- **à combiner avec Bonde avec tirette et trop plein VM5D417#MBL**
- accessori necessari: Piletta con asta e troppopieno VM5D417#MBL

Technologies Tecnologie

L × P × H L × P × A (mm)
500 × 370 × 167

Matériel Materiale
Céramique ceramica

Couleur Colore
Blanc bianco

Article Codice
LW1715WH

Lavabo LF
500 mm, sans trou,
avec trop-plein
Lavabo da appoggio LF 500 mm, senza foro per rubinetto, con troppopieno

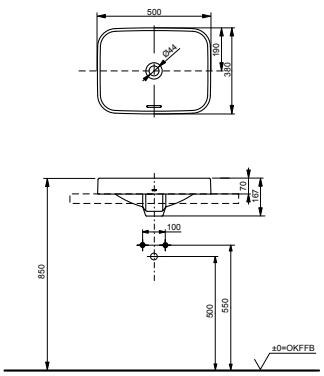

Technologies Tecnologie

L×P×H L×P×A (mm)
500×380×167

Matériel Materiale
Céramique ceramica

Couleur Colore
Blanc bianco

Article Codice
L5715E

Lavabo WU, rectangle
550 mm, sans trou,
avec trop-plein
Lavabo da appoggio WU, rettangolare, 550 mm, senza foro per rubinetto, con troppopieno

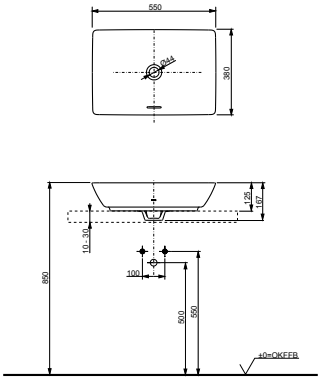

Technologies Tecnologie

L×P×H L×P×A (mm)
550×380×167

Matériel Materiale
Céramique ceramica

Couleur Colore
Blanc bianco

Article Codice
L1735E

Lavabo WU, rond
550 mm, sans trou,
avec trop-plein
Lavabo da appoggio WU, rotondo, 550 mm, senza foro per rubinetto, con troppopieno

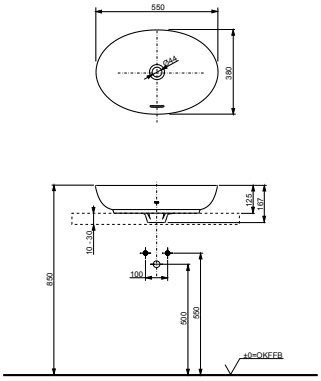

Technologies Tecnologie

L×P×H L×P×A (mm)
550×380×167

Matériel Materiale
Céramique ceramica

Couleur Colore
Blanc bianco

Article Codice
L1705E

NEOREST® lavabo
600 mm, sans trou, avec
trop-plein et cache argenté
NEOREST® lavabo 600 mm, senza foro per rubinetto, con troppopieno e copri-troppopieno argentato

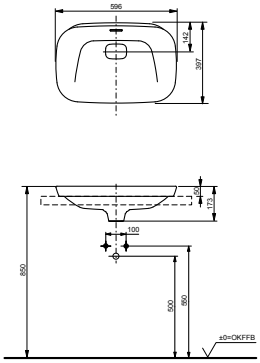

Technologies Tecnologie

L×P×H L×P×A (mm)
596×397×173

Matériel Materiale
Céramique ceramica

Couleur Colore
Blanc bianco

Article Codice
LW3716HY

Vasque TR, rectangle 600 mm, sans trou, avec trop-plein
Lavabo TR, rettangolare 600 mm, senza foro per rubinetto, con troppopieno

Lavabo TL, rond, 600 mm, sans trou, sans trop-plein, avec écoulement libre
Lavabo TL, rotondo, 600 mm, senza foro per rubinetto, senza troppopieno, con piletta

Lavabo TL, rond, blanc mat, 600 mm, sans trou, sans trop-plein, avec écoulement libre
Lavabo TL, bianco opaco, rotondo, 600 mm, senza foro per rubinetto, senza troppopieno, con piletta

Lavabo TL, rond, noir mat, 600 mm, sans trou, sans trop-plein, avec écoulement libre
Lavabo TL, nero opaco, rotondo, 600 mm, senza foro per rubinetto, senza troppopieno, con piletta

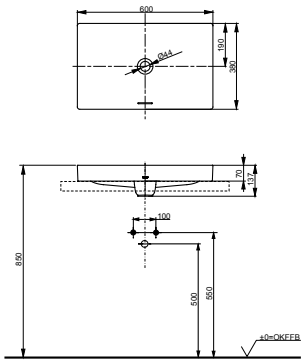

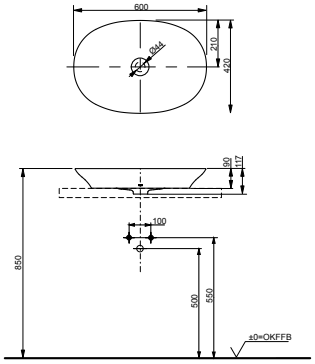

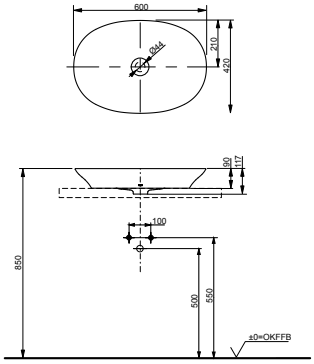

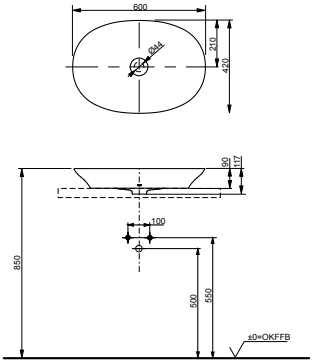

Technologies Tecnologie

L × P × H L × P × A (mm)
600 × 380 × 137

Matériel Materiale
Linearceram

Couleur Colore
Blanc bianco

Article Codice
L4716RE

- **à combiner avec Bonde avec tirette et trop plein VM5D417**
- accessori necessari: Piletta con asta e troppopieno VM5D417

Technologies Tecnologie

L × P × H L × P × A (mm)
600 × 420 × 117

Matériel Materiale
Linearceram

Couleur Colore
Blanc bianco

Article Codice
L4706E#XW

Technologies Tecnologie

L × P × H L × P × A (mm)
600 × 420 × 117

Matériel Materiale
Linearceram

Couleur Colore
Blanc mat Bianco opaco

Article Codice
L4706E#MW

Technologies Tecnologie

L × P × H L × P × A (mm)
600 × 420 × 117

Matériel Materiale
Linearceram

Couleur Colore
Noir mat Nero opaco

Article Codice
L4706E#MBL

Lavabo LF 600 mm, sans trou, avec trop-plein
Lavabo da appoggio LF 600 mm, senza foro per rubinetto, con troppopieno

Lavabo CE, rectangle 600 mm, sans trou, avec trop-plein, avec écoulement libre
Lavabo da appoggio CE, rettangolare, 600 mm, senza foro per rubinetto, con troppopieno, con piletta

Lavabo CE, rond 600 mm, sans trou, avec trop-plein, avec écoulement libre
Lavabo da appoggio CE, rotondo, 600 mm, senza foro per rubinetto, con troppopieno, con piletta

Lavabo CS, rectangle 600 mm, sans trou, avec trop-plein
Lavabo CS, rettangolare 600 mm, senza foro per rubinetto, con troppopieno

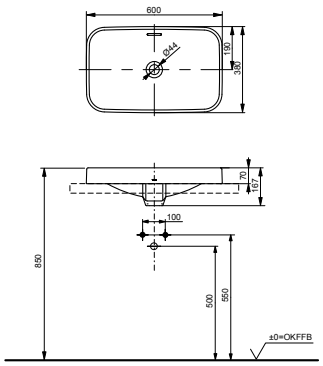

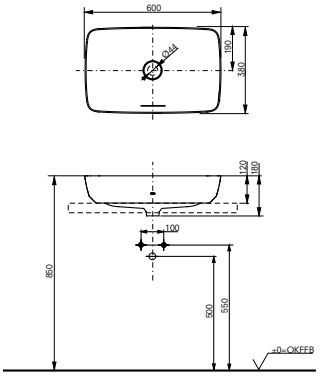

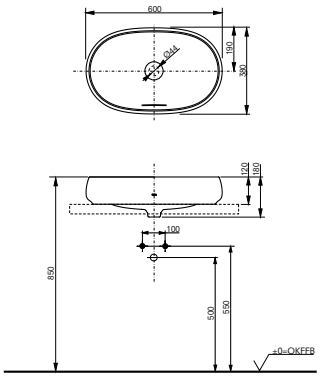

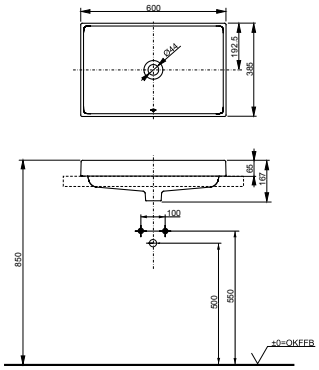

Technologies Tecnologie

L × P × H L × P × A (mm)
600 × 380 × 167

Matériel Materiale
Céramique ceramica

Couleur Colore
Blanc bianco

Article Codice
L5716E

L × P × H L × P × A (mm)
600 × 380 × 120

Matériel Materiale
Matériau composite Materiale composito (Galalato)

Couleur Colore
blanc mat bianco opaco

Article Codice
PJS06WEE#MW

L × P × H L × P × A (mm)
600 × 380 × 120

Matériel Materiale
Matériau composite Materiale composito (Galalato)

Couleur Colore
blanc mat bianco opaco

Article Codice
PJS05WEE#MW

Technologies Tecnologie

L × P × H L × P × A (mm)
600 × 385 × 167

Matériel Materiale
Céramique ceramica

Couleur Colore
Blanc bianco

Article Codice
LW1716WH

VASQUES À ENCASTRER

LAVABI DA INCASSO

NEOREST® lavabo 750 mm, sans trou, avec trop-plein et cache argenté
NEOREST® lavabo, 750 mm, senza foro per rubinetto, con troppopieno e copri-troppopieno argentato

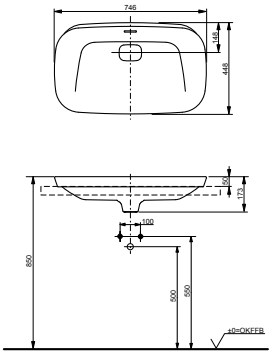

Technologies Tecnologie

L × P × H L × P × A (mm)
746 × 448 × 173

Matériel Materiale
Céramique ceramica

Couleur Colore
Blanc bianco

Article Codice
LW3717HY

Vasque à encastrer, ovale 530 mm, sans trou, avec trop-plein
Lavabo da incasso, rotondo 530 mm, senza foro per rubinetto, con troppopieno

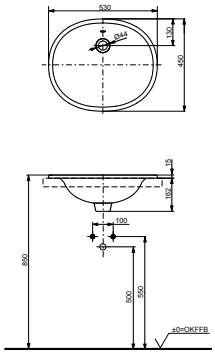

Technologies Tecnologie

L × P × H L × P × A (mm)
530 × 450 × 177

Matériel Materiale
Céramique ceramica

Couleur Colore
Blanc bianco

Article Codice
LW762Y

Vasque à encastrer, rectangle, 530 mm, sans trou, avec trop-plein
Lavabo da incasso, rettangolare, 530 mm, senza foro per rubinetto, con troppopieno

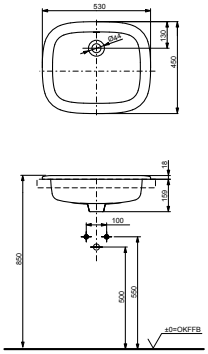

Technologies Tecnologie

L × P × H L × P × A (mm)
530 × 450 × 177

Matériel Materiale
Céramique ceramica

Couleur Colore
Blanc bianco

Article Codice
LW763Y

VASQUES SOUS PLAN

LAVABI SOTTOPIANO

Vasque sous plan WU, ovale, 500 mm, sans trou, avec trop-plein
Lavabo sottopiano WU, rotondo, 500 mm, senza foro per rubinetto, con troppopieno

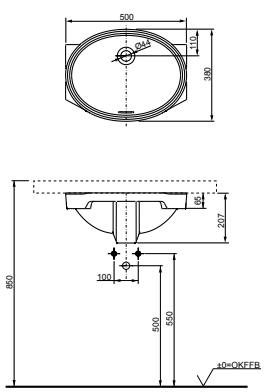

Technologies Tecnologie

L×P×H L×P×A (mm)
500×380×207

Matériel Materiale
Céramique ceramica

Couleur Colore
Blanc bianco

Article Codice
LW1505JUYW/F#W

Vasque sous plan WU, rectangle, 500 mm, sans trou, avec trop-plein
Lavabo sottopiano WU, rettangolare, 500 mm, senza foro per rubinetto, con troppopieno

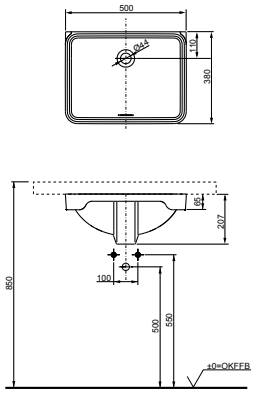

Technologies Tecnologie

L×P×H L×P×A (mm)
500×380×207

Matériel Materiale
Céramique ceramica

Couleur Colore
Blanc bianco

Article Codice
LW1535Y

Vasque sous plan WU, ovale, 600 mm, sans trou, avec trop-plein
Lavabo sottopiano WU, rotondo, 600 mm, senza foro per rubinetto, con troppopieno

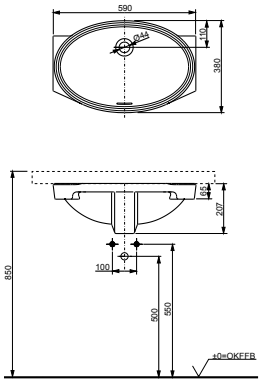

Technologies Tecnologie

L×P×H L×P×A (mm)
590×380×207

Matériel Materiale
Céramique ceramica

Couleur Colore
Blanc bianco

Article Codice
LW1506JUYW/F#W

Vasque sous plan WU, rectangle, 600 mm, sans trou, avec trop-plein
Lavabo sottopiano WU, rettangolare, 600 mm, senza foro per rubinetto, con troppopieno

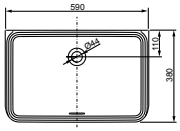

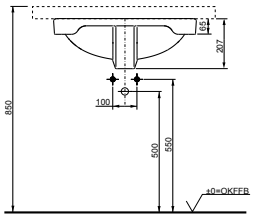

Technologies Tecnologie

L × P × H L × P × A (mm)
590 × 380 × 207

Matériel Materiale
Céramique ceramica

Couleur Colore
Blanc bianco

Article Codice
LW1536Y

Mentions légales Note legali

Publié par Editore
TOTO Europe GmbH

teu.info@toto.com
eu.toto.com

Directeur Amministratore delegato
Tatsuhiko Yasaka

Copyright
2026, TOTO Europe GmbH
„NEOREST“ is a registered trademark
owned by TOTO Ltd.

Dernière mise à jour Versione
Octobre ottobre **2026**

Conception, rédaction et mise en page
Progetto, redazione e veste grafica
PLEXGROUP, Berlin
TOTO Europe GmbH

Design Awards

iF Design Award / iF Gold Award

Depuis 1953, l'un des prix de design indépendants de renommée internationale les plus anciens. Ce prix est décerné par « iF International Forum Design GmbH » à Hanovre. Examen rigoureux et distinction attribuée par des experts en design. Sont récompensés les produits qui convainquent par leur esthétique, leur fonctionnalité et leur force innovante.
Istituito nel 1953, è uno dei riconoscimenti con una lunga tradizione, più indipendenti e maggiormente rinomati a livello internazionale. L'assegnazione, patrocinata dalla "iF International Forum Design GmbH" di Hannover è preceduta da una valutazione attenta e dal riconoscimento da parte di una giuria di esperti del mondo del design. Il premio viene assegnato a prodotti che colpiscono per la loro estetiche, la funzionalità e la forza innovativa.

reddot award

Red Dot Award

Prix de design de renommée internationale depuis 1955. Il est décerné au « Design Zentrum Nordrhein Westfalen » à Essen. Il récompense des produits examinés et évalués par des experts sur le plan de l'innovation, de la fonctionnalité et de la qualité.
Istituito nel 1955 il Red Dot Design Award è uno dei premi più rinomati nel settore design. Assegnato durante una cerimonia nel museo del "Design Zentrum Nordrhein Westfalen", questo riconoscimento premia prodotti esaminati e valutati da una giuria di esperti in quanto a innovazione, funzionalità e qualità.

Headquarters
TOTO Europe GmbH
Kesselstrasse 5–7
40221 Düsseldorf
Allemagne

teu.info@toto.com
eu.toto.com

TOTO Europe GmbH
95, rue Grenelle
75007 Paris
France

T 33(0) 1 40 09 90 99
ventes.france@toto.com

CAT-WT-FRA-ITA-2610