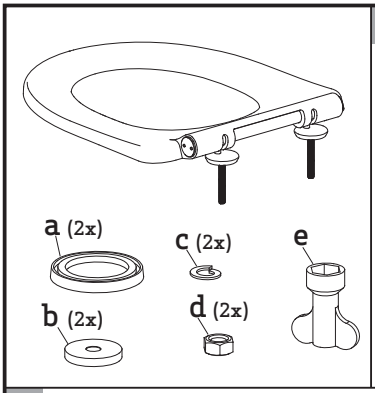

1

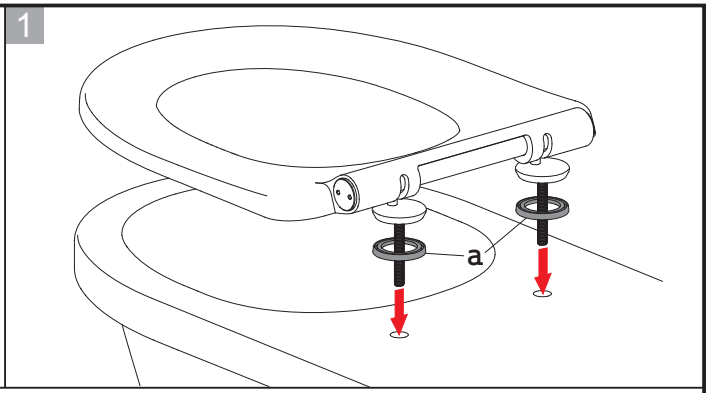

2

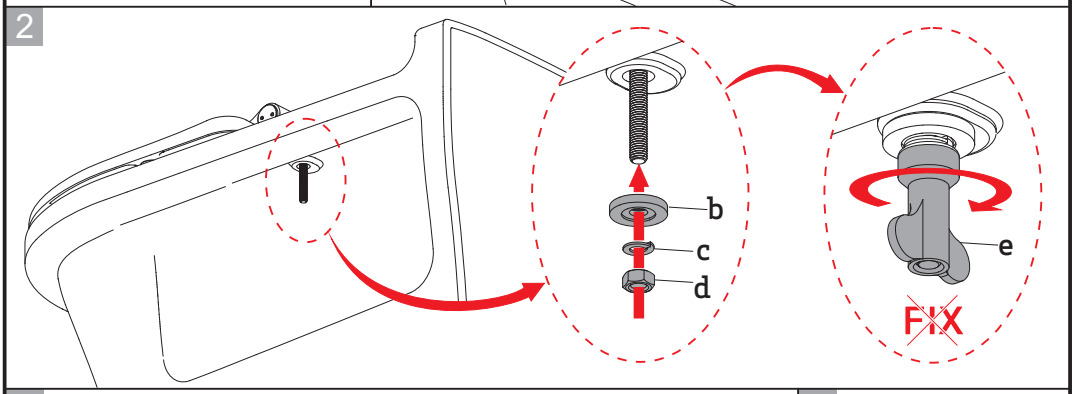

3

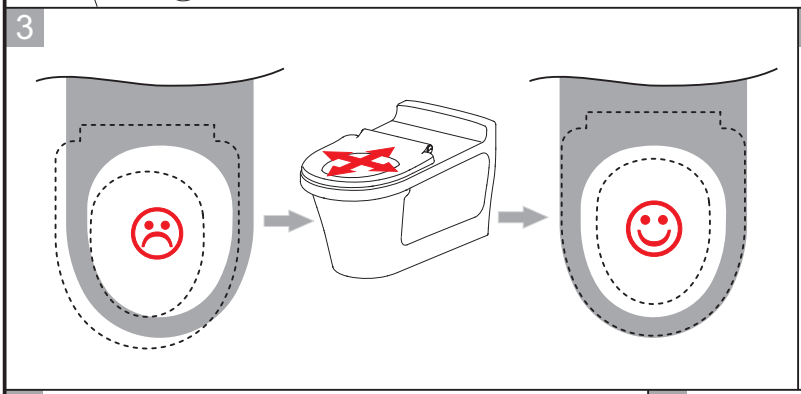

4

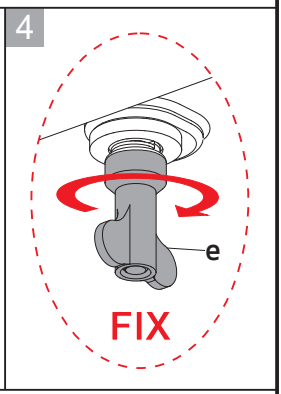

5

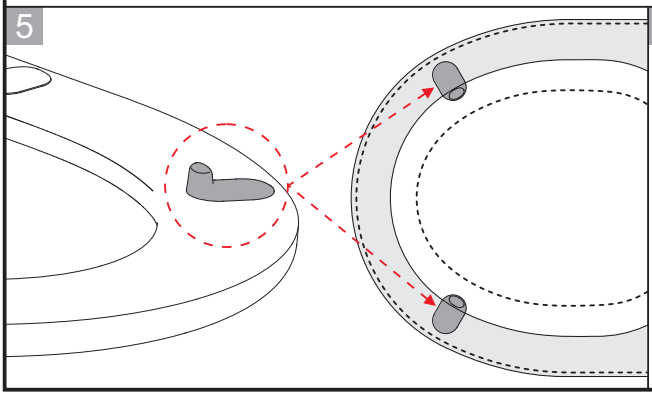

6

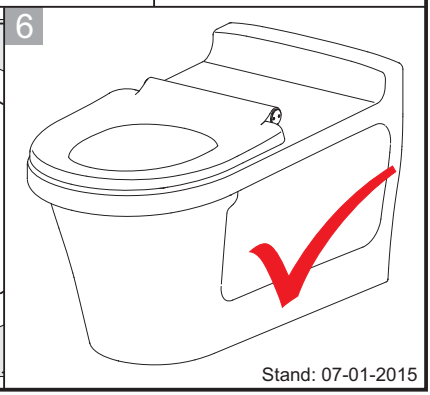

Stand: 07-01-2015